ZDP系列半膜片式气浮隔振光学平台

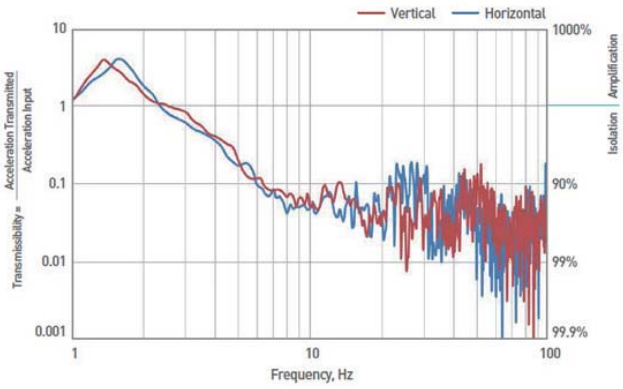

说明：

ZDP 系列为采用韩国 DAEIL（大一）气浮支架，配合卓立汉光隔振光学平台标准型不锈钢台面，组合而成的气浮式隔振光学平台，整体高度 800mm，分为台面和支撑两部分。

台面整体为三层夹心式蜂窝结构，上台面材料为 SUS430（1Cr17）高导磁不锈钢，具有很好的耐腐蚀性能。厚度根据尺寸设计为：100/200/300mm，具有很好的硬重比和刚性。台面采用精密磨削工艺，台面的平面度达到 0.02~0.05mm/600mm×600mm，台面上按照 25mm×25mm 孔距均布 M6 螺纹孔，方便安装各类滑台和调整架。

气浮支架为韩国 DAEIL（大一）产品，气室为二层结构，隔振性能较好，固有频率实测通常在 1.5~2.5Hz，属于精密级气浮隔振光学平台。大一特有的技术，使得 3 个水平调节阀反应非常灵敏，响应时间很短。调整高度机构分为两部分：支架下方（每个支撑腿下方）具有整体高度的调整机构，调整后可完全消除地面不平引起的支架扭曲现象。支架上方采用三个特有的高度调整机构，可以调整高度和台面水平。平台自带脚轮，方便移动和调整。

ZDP 系列产品刚性高、稳定性好、隔振效果好，适合于科研级精密隔振要求的领域使用。

特点：

- 韩国DAEIL（大一）气浮支架，隔振性能好。
- 上台面SUS430（1Cr17）高导磁不锈钢。
- 表面经过亚光处理，可有效减少杂散光。
- 侧面为黑色铝塑板，美观、实用，四角用不锈钢板包角。
- 整体焊接支架，刚性高，稳定性好。
- 自动充气，自动平衡，响应时间短，平衡速度快。
- 隔振效果好、科研级气浮隔振光学平台。

技术指标：

- 固有频率：＜1.5~2.5Hz，同负载和实际使用情况相关
- 平面度：0.02~0.05mm/600mm×600mm
- 上台面：4~6mm厚 SUS430(1Cr17) 高导磁不锈钢
- 下底面：4~6mm厚碳钢，表面喷黑塑处理
- 台面厚度：100/200/300mm，详见选型表
- 台面加支架总高度800mm，总高度可调范围：-10~+15mm
- 孔距：25mm×25mm
- 最边缘孔距边：37.5mm
- 孔径：M6
- 台面重量：100mm厚台面约：120Kg/m^2
  200mm厚台面约：140Kg/m^2
  300mm厚台面约：167Kg/m^2

细节说明：

便携式气泵
(低噪音、无油)

大一调整水平
及高度的机构

不锈钢包角

其它配件：

扳手

水平仪

选型表：

产品型号	整体规格(mm)	台面厚度(mm)	台面自重(Kg)	支架负载能力(Kg)	备注
ZDP09-06	900×600×800	100	65	300	4支撑
ZDP10-08	1000×800×800	100	96	300	4支撑
ZDP12-06	1200×600×800	100	86	300	4支撑
ZDP12-08	1200×800×800	100	115	300	4支撑
ZDP12-09	1200×900×800	100	130	300	4支撑
ZDP12-10	1200×1000×800	100	144	300	4支撑
ZDP12-12	1200×1200×800	100	173	300	4支撑
ZDP15-09N	1500×900×800	100	189	500	4支撑
ZDP15-10N	1500×1000×800	100	210	500	4支撑
ZDP15-12N	1500×1200×800	100	252	500	4支撑
ZDP15-15N	1500×1500×800	100	315	500	4支撑
ZDP18-09	1800×900×800	200	227	800	4支撑
ZDP18-10	1800×1000×800	200	252	800	4支撑
ZDP18-12	1800×1200×800	200	302	800	4支撑
ZDP18-15	1800×1500×800	200	378	800	4支撑
ZDP20-10	2000×1000×800	200	280	800	4支撑
ZDP20-12	2000×1200×800	200	336	800	4支撑
ZDP20-15	2000×1500×800	200	420	800	4支撑
ZDP24-12	2400×1200×800	200	403	800	4支撑
ZDP24-15	2400×1500×800	200	504	800	4支撑
ZDP30-12	3000×1200×800	300	601	1200	6支撑
ZDP30-15	3000×1500×800	300	752	1200	6支撑
ZDP35-12	3500×1200×800	300	701	1200	6支撑
ZDP35-15	3500×1500×800	300	877	1200	6支撑

尺寸图：

四支撑

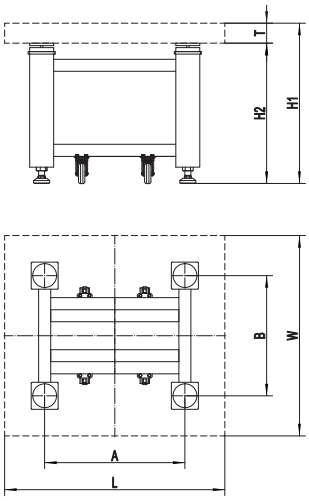

六支撑

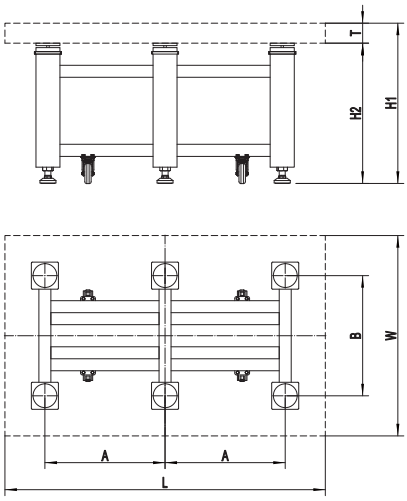

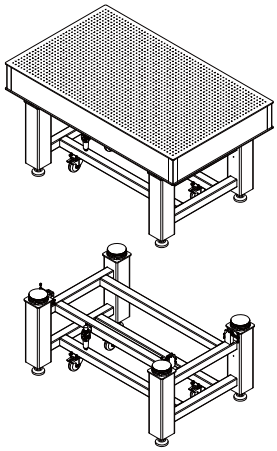

型号	尺寸（mm）						
	L	W	A	B	T	H1	H2
ZDP09-06	900	600	750	450	100	800	700
ZDP10-08	1000	800	750	650	100	800	700
ZDP12-06	1200	600	900	450	100	800	700
ZDP12-08	1200	800	900	650	100	800	700
ZDP12-09	1200	900	900	750	100	800	700
ZDP12-10	1200	1000	900	750	100	800	700
ZDP12-12	1200	1200	900	900	100	800	700
ZDP15-09N	1500	900	1150	750	100	800	700
ZDP15-10N	1500	1000	1150	750	100	800	700
ZDP15-12N	1500	1200	1150	900	100	800	700
ZDP15-15N	1500	1500	1150	1150	100	800	700
ZDP18-09	1800	900	1150	750	200	800	600
ZDP18-10	1800	1000	1150	750	200	800	600

型号	尺寸（mm）						
	L	W	A	B	T	H1	H2
ZDP18-12	1800	1200	1150	900	200	800	600
ZDP18-15	1800	1500	1150	1150	200	800	600
ZDP20-10	2000	1000	1150	750	200	800	600
ZDP20-12	2000	1200	1150	900	200	800	600
ZDP20-15	2000	1500	1150	1150	200	800	600
ZDP24-12	2400	1200	1400	900	200	800	600
ZDP24-15	2400	1500	1400	1150	200	800	600
ZDP30-12	3000	1200	900	900	300	800	500
ZDP30-15	3000	1500	900	1150	300	800	500
ZDP35-12	3500	1200	1050	900	300	800	500
ZDP35-15	3500	1500	1050	1150	300	800	500
ZTP35-15	3500	1500	1200	1100	300	800	500